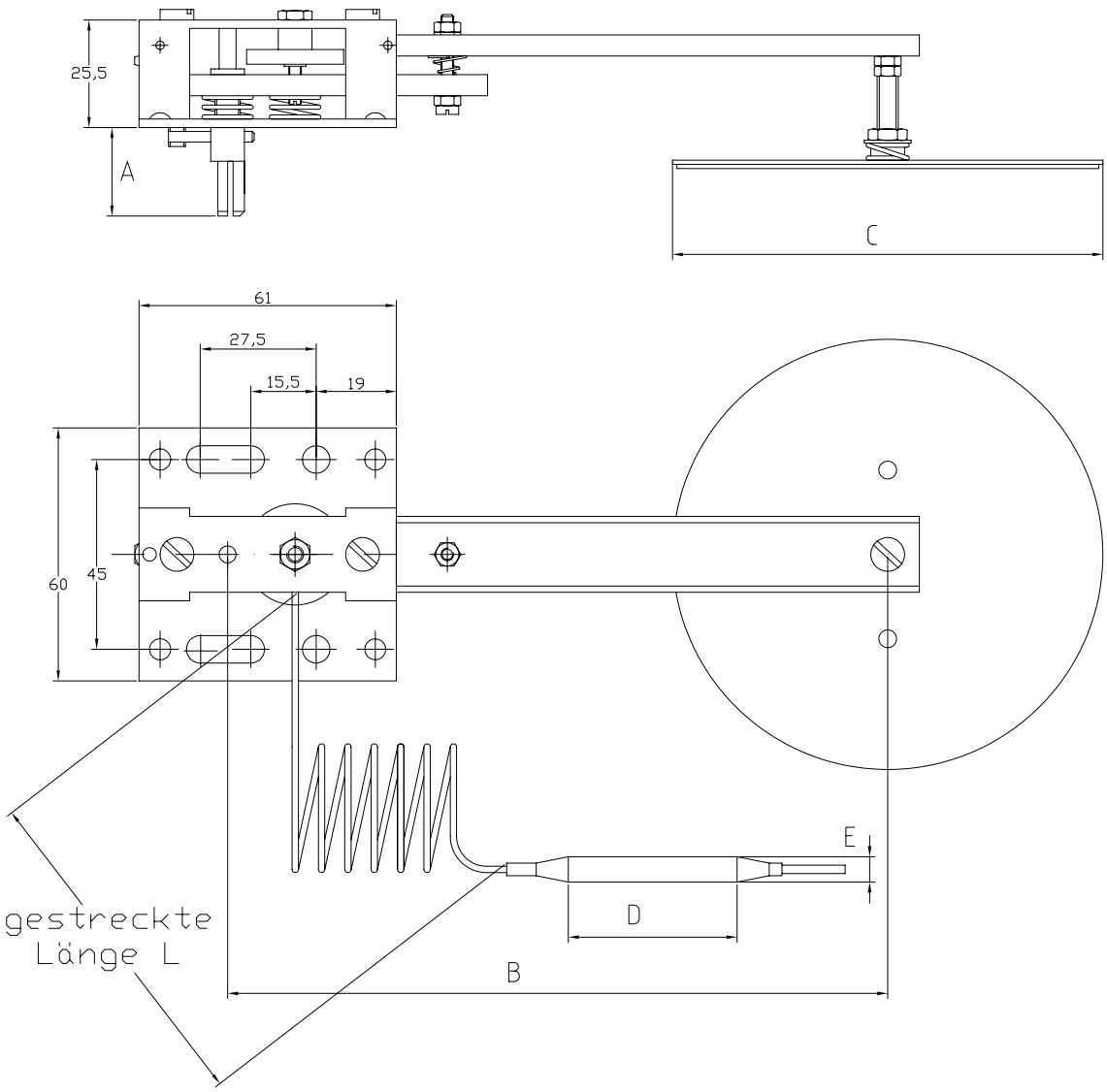

	A	B	C	D	E	L

RATHGEBER REGELGERÄTE · UMFORMTECHNIK	(Zul. Abw.)	(Oberfl.)	Maßstab	(Gewicht)
			(Werkstoff, Halbzeug) (Rohteil-Nr) (Modell- oder Gesenk-Nr)	